800 | Elektronik und Sensoren

Anwendungsbeispiel GGE-F + LES-6

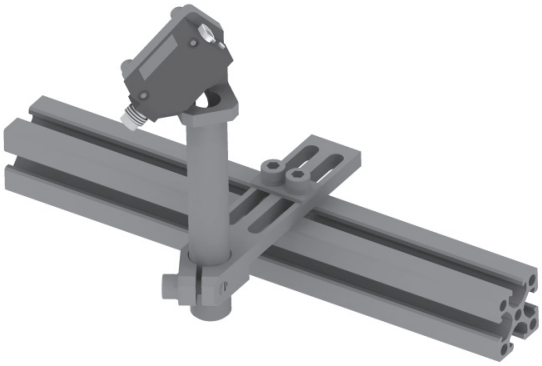

Anwendungsbeispiel LRS-18

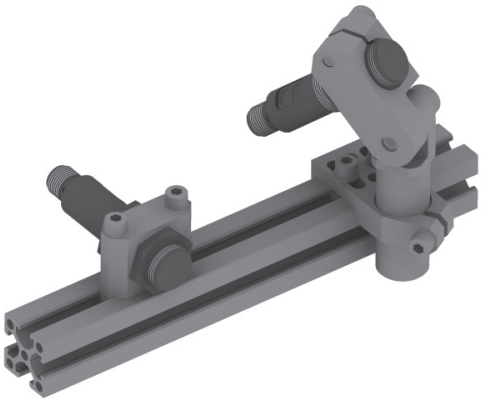

Anwendungsbeispiel SH

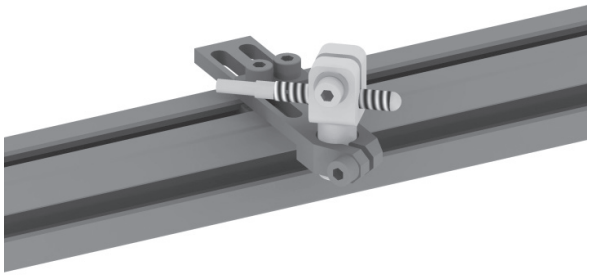

Anwendungsbeispiel SEO-10+GEO-10

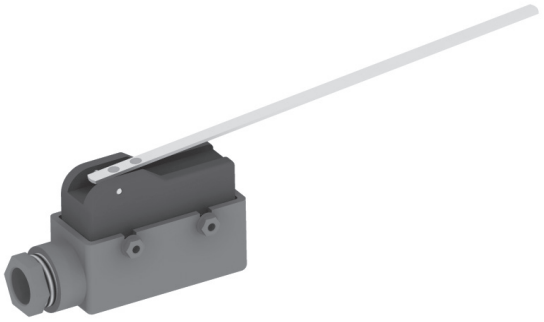

Anwendungsbeispiel KK

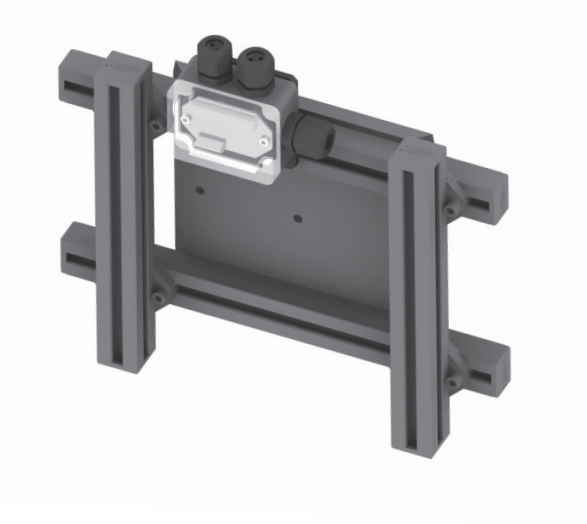

Anwendungsbeispiel RPLG

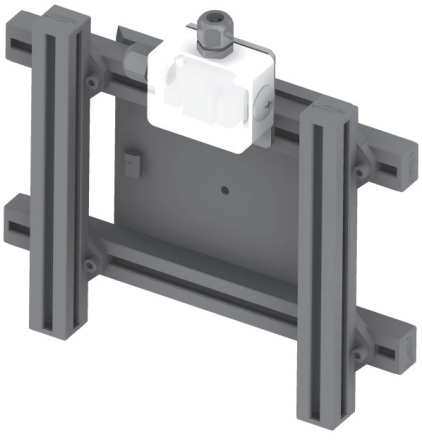

LES 6 / Reflexionslichttaster - kompakt

Bemerkungen:
- optische Teileanwesenheits-kontrolle
- Anschluss steckbar

Lieferumfang:
- Sensor ohne Kabel

Zubehör:
- Konsole GGE 14 F
- Kabeldose KG oder KW gleich mit bestellen

Zeichnung:
1 Schaltausgangsanzeige (orange)
2 Betriebsanzeige (grün)
3 Einstellung der Empfindlichkeit
4 Umschalter (hell/dunkel)

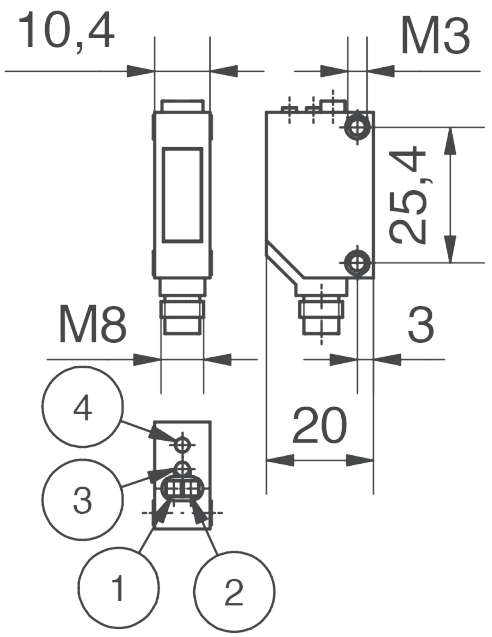

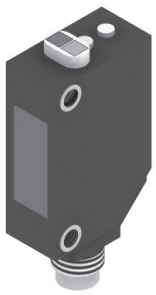

Artikelnummer	Bezeichnung	U [V] DC	I [mA] DC	Reichweite [mm]	Signalausgang	Gewicht [g]
1-802-02-00-1	LES 6	10-36	200	20-1000	PNP	21
1-802-03-00-1	LES 6 NPN	10-36	200	20-1000	NPN	74

LRS 18 / Reflexionslichttaster - zylindrisch

Bemerkungen:
- optische Teileanwesenheits-kontrolle
- Aufnahmedurchmesser d=20mm

Lieferumfang:
- Sensor ohne Kabel

Zubehör:
- Kabel mit Stecker extra bestellen (Kabeldose gerade KG 18 oder Kabeldose Winkel KW18)

Zeichnung:
1 LED Anzeige/Programmiertaster
2 LED 4x 90° (Detektionsanzeige)
3 Bundbuchse (RMB-Reduzierung mit Bund Ø 20mm 1-116-00-05)

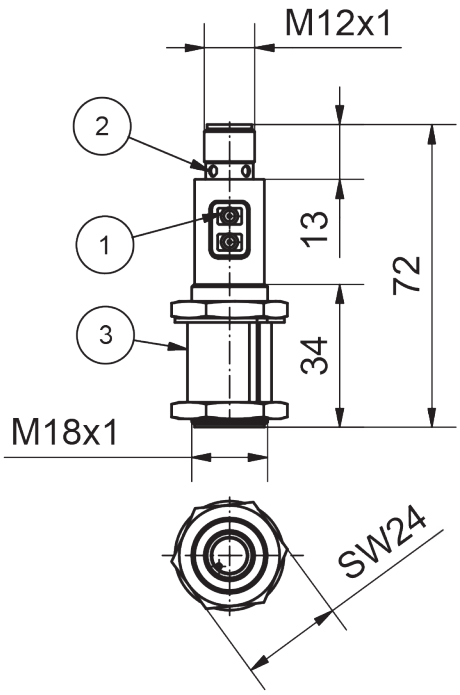

Artikelnummer	Bezeichnung	U [V] DC	I [mA] DC	Reichweite [mm]	Signalausgang	Schaltereigenschaft	Gewicht [g]
1-802-04-00	LRS 18	10-36	200	2-800	PNP oder NPN	hell oder dunkel	53

GGE 14...F / Konsole für Lichttaster LES 6

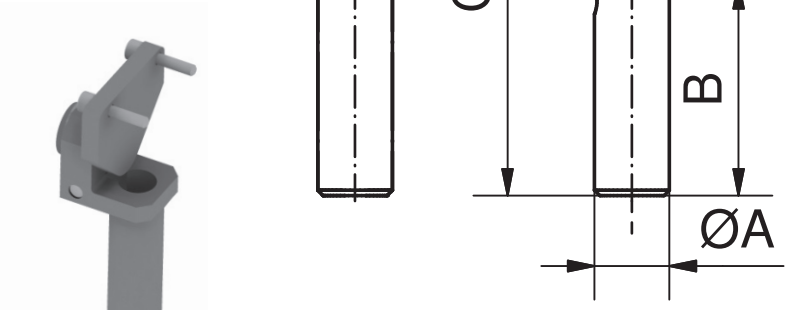

Bemerkungen:

- Lichttaster kann stufenlos, in beliebigem Winkel eingestellt werden

Lieferumfang:

- mit Befestigungsplatte für LES-6 Schrauben und Sicherungsscheiben
- Lichttaster LES 6 ist nicht im Lieferumfang enthalten

Artikelnummer	Bezeichnung	A [mm]	B [mm]	C [mm]	W [°]	Werkstoff	Gewicht [g]
1-315-60-00	GGE 14-40 F	14	40	75,5	+/-45	Aluminium	44
1-315-63-00	GGE 14-80 F	14	80	117,5	+/-45	Aluminium	52
1-315-66-00	GGE 14-120 F	14	120	155,5	+/-45	Aluminium	60

SH / Sensorhalter für Rundsensoren

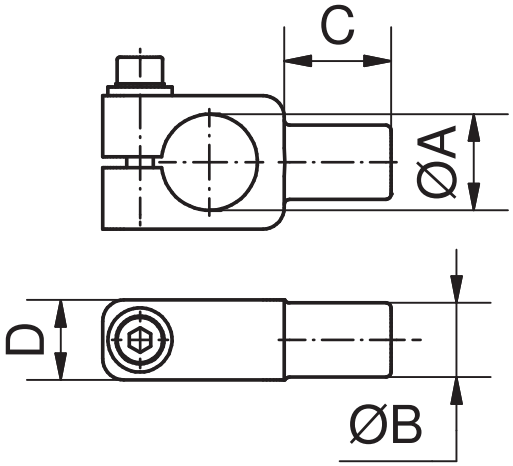

Bemerkungen:

- Halter aus Polyamid
- » Sonderanfertigungen auf Anfrage

Lieferumfang:

- Schrauben etc. enthalten

Artikelnummer	Bezeichnung	für Sensor Ø [mm]	A [mm]	B [mm]	C [mm]	D [mm]	Werkstoff	Gewicht [g]
1-804-02-00	SH4-10	4	4	10	16	12	Polyamid	6
1-804-03-00	SH5-10	5	5	10	16	12	Polyamid	7
1-804-04-00	SH6,5-10	6,5	6,5	10	16	12	Polyamid	8
1-804-05-00	SH8-10	8	8	10	16	12	Polyamid	7
1-804-06-00	SH12-10	12	12	10	16	13	Polyamid	10
1-804-07-00	SH18-14	18	18	14	20	15	Polyamid	15
1-804-08-00	SH20-14	20	20	14	20	15	Polyamid	20
1-804-09-00	SH30-20	30	30	20	26	20	Polyamid	36

SEO 5 / Indirekter Schalter, eckig, ohne Kabel

Bemerkungen:
- Wechselschalter mit Schaltfahne
- 3 Steckanschlüsse für Kabelschuhe

Lieferumfang:
- Schalter ohne Kabel

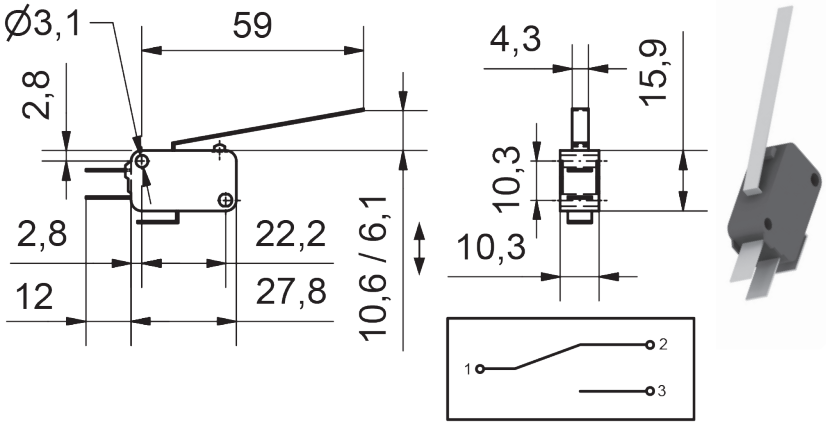

Artikelnummer	Bezeichnung	U [V] DC	I [A] DC	Gewicht [g]
1-806-02-00	SEO 5	24	1	9

SEO 10 / Indirekter Schalter, eckig, ohne Kabel

Bemerkungen:
- Wechselschalter mit Schaltfahne
- 3 Schraubanschlüsse

Lieferumfang:
- Schalter ohne Kabel

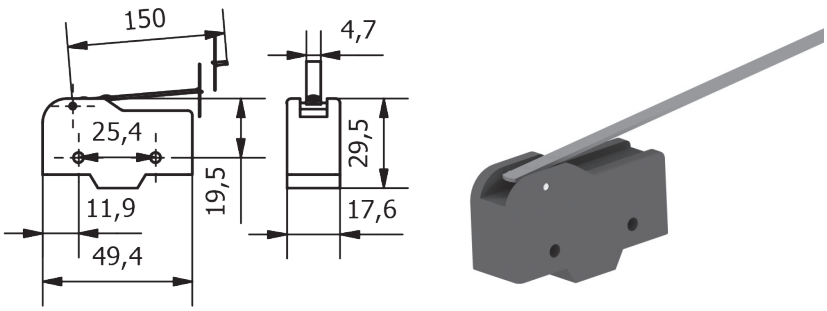

Artikelnummer	Bezeichnung	U [V] DC	I [A] DC	Gewicht [g]
1-806-04-00	SEO 10	24	1A	42

GEO 10 / Gehäuse für Schalter SEO 10

Bemerkungen:
» siehe Anwendungsbeispiele

Lieferumfang:
- Schrauben im Lieferumfang enthalten

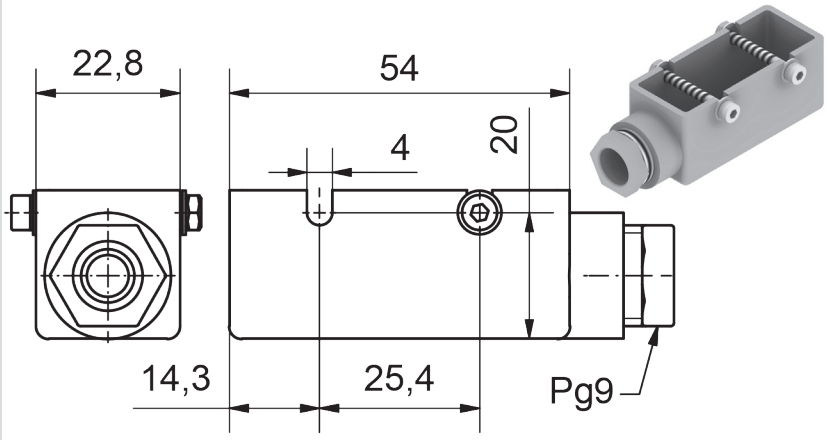

Artikelnummer	Bezeichnung	Gewicht [g]
1-806-06-00	GEO 10	20

000 Schnellwechselsysteme
050 Profile Nutensteine
100 Klemmstücke
115 Klemmstücke für Rohre
120 Profilverbinder
190 Zubehör-Profil
200 Vakuumsauger-Befestigungen
220 Vakuumsauger
224 Vakuumsauger – Sonder
230 Verteiler
290 Adapter Vakuumsauger
300 Greifarme
400 Greifzangen
450 Greiffinger
600 Anguss-schneidzangen
610 Schneideinsätze
700 Spezial-elemente
800 Elektronik und Sensoren
850 Pneumatik
990 Sonstiges PA-Forming

000 Schnellwechsel-systeme
050 Profile Nutensteine
100 Klemmstücke
115 Klemmstücke für Rohre
120 Profilverbinder
190 Zubehör-Profil
200 Vakuumsauger-Befestigungen
220 Vakuumsauger
224 Vakuumsauger – Sonder
230 Verteiler
290 Adapter Vakuumsauger
300 Greifarme
400 Greifzangen
450 Greiffinger
600 Angussschneidzangen
610 Schneideinsätze
700 Spezialelemente
800 Elektronik und Sensoren
850 Pneumatik
990 Sonstiges PA-Forming

VTY / Verteiler Y-Form

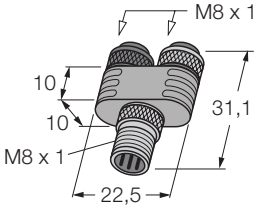

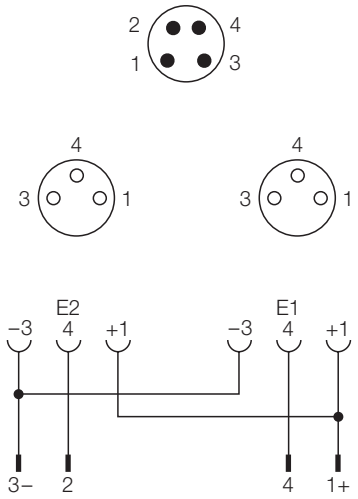

Bemerkungen:

- 2-fach Verteiler in Y-Form, schraubbar
- 1 x Stecker M8x1 (Außengewinde), gerade, 4-polig
- 2 x Kupplung M8x1 (Überwurfmutter mit Innengewinde), gerade, 3-polig

» siehe Anwendungsbeispiele

Artikelnummer	Bezeichnung	Anzahl Adern	Gewinde	kompatibel zu	Gewicht [g]
1-803-15-00	VTY-4-3-3	4-2x3	M8x1	MFS T2	14

ASY / AdapterY-Form

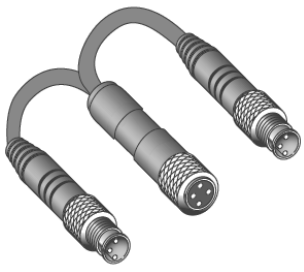

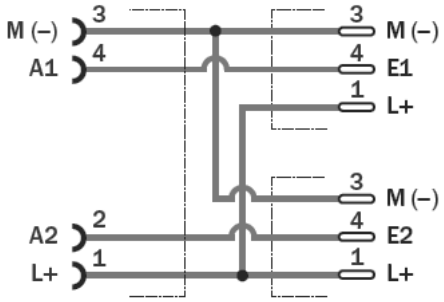

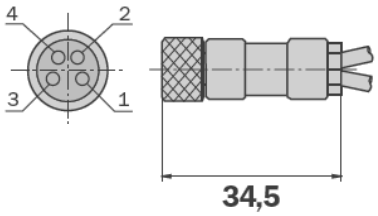

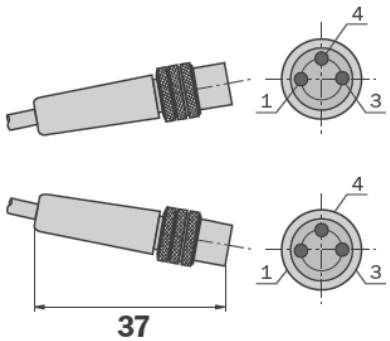

Bemerkungen:

- Y-Adapter mit einer Buchse (4-polig) und zwei Steckern (3-polig)
- 1x M8 Innengewinde, 4-polig, Buchse
- 2x M8 Außengewinde, 3-polig, Stecker
- mit diesem Adapter können die 2 Signale (4-polig) des Sensors MFS T2 3,7 in zwei einzelne Signale (3-polig) gesplittet werden

Artikelnummer	Bezeichnung	Kabellänge [mm]	Gewinde [mm]	Anzahl Pole, Buchse	Anzahl Pole, Stecker	Gewicht [g]
1-803-16-00	ASY-3-3-4	40	M8	1x4	2x3	29

MFS T2 / Magnetfeldsensor mit 2 Schaltpunkten „teachbar“

Bemerkungen:

- 2 Schaltpunkte teachbar / Erfassung von 2 Endlagen
- abhängig vom Magnetfeld, ist die Erfassung der Endlagen, bei einem Hub bis 50 mm möglich
- kompakte Bauform
- einfache Klemmung über Madenschraube
- für C-Nut-Zylinder, Greiffinger und andere Aktoren

Zubehör:

- Kabeldose KG 8-4
- Sensorhalter für Greiffinger GRF SH (siehe Kapitel 450)
- Adapter Y-Form ASY - zum splitten der 2 Signale

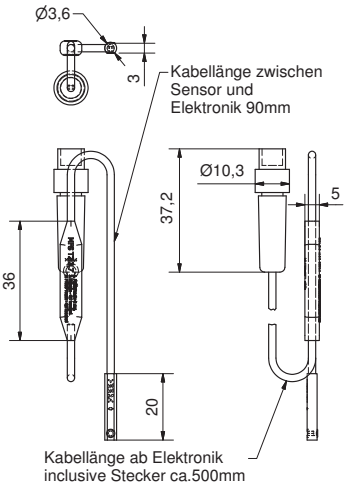

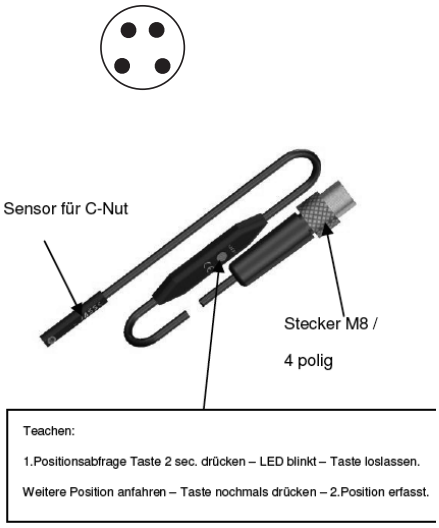

Artikelnummer	Bezeichnung	Umgebungstemperatur [°C]	Ausgang	U [V] DC	I [mA] DC	Anzahl Adern	Gewicht [g]
1-808-30-00	MFS T2 3,7	-20 bis +75	PNP	12-30	100	4	25

IRK 4 / Initiator für Parallelgreifer PGR

Bemerkungen:

- induktiver Näherungsschalter mit Schaltabstand 0,8 mm
- Abfrage der Parallelgreiferbacken (geöffnet-geschlossen)

» IRK 4 ist Kompatibel zu:
- PGR-plus 32
- PGR-plus 40
- PGR-plus 50
- PGR-plus 64

» IRK 4.4 ist kompatibel zu:
- PGR-plus 20
- PGR-plus 25

» siehe Kapitel 400

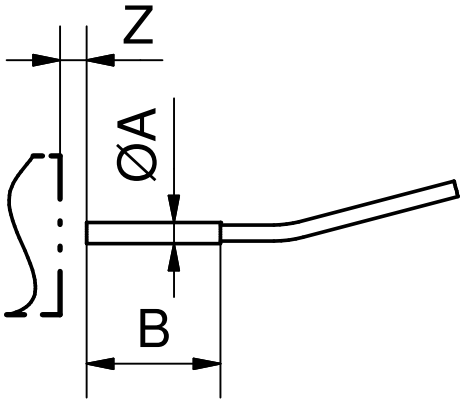

	Artikelnummer	Bezeichnung	A [mm]	B [mm]	Z [mm]	U [V] DC	Schaltfunktion	Kabellänge [m]	Signalausgang	Gewicht [g]
	1-808-02-00	IRK 4	4	25	0,8	24	Schließer	2	PNP	38
Neu	1-808-03-00	IRK 4.4	4	15,2	1,0	24	Schließer	2	PNP	38

IEK 8 / IES 8 / Initiator eckig, mit 3 m Kabel oder „steckbar“

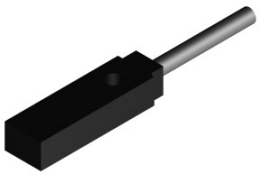

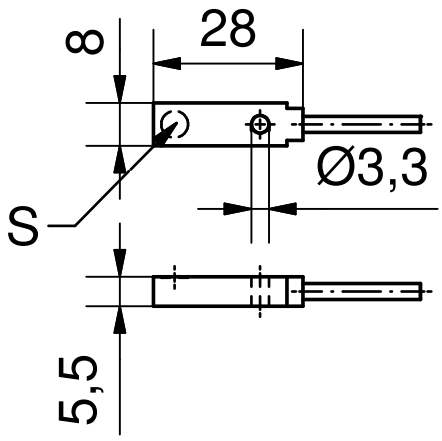

Bemerkungen:

- Initiator wird als Standardabfrage bei ASS Greifzangen (GRZ 20-16/GRZ 32) 10-12 und Hubeinheiten (HEU/HEU-L) eingesetzt
- PNP und NPN schaltend erhältlich
- Initiator kann mit M3 Innensechskantschraube befestigt werden
- Stecker 3 polig

Lieferumfang:

- M3 Innensechskantschraube nicht enthalten

Zeichnung:

S Sensor

Artikelnummer	Bezeichnung	Kabellänge [mm]	Stecker	Signal-ausgang	U [V] DC	I [mA] DC	Gewicht [g]
1-808-12-00	IEK 8 PNP	3000		PNP	10-30	150	41
1-808-14-00	IEK 8 NPN	3000		NPN	10-30	150	42
1-808-16-00	IES 8 PNP	160	x	PNP	10-30	150	8
1-808-18-00	IES 8 NPN	160	x	NPN	10-30	150	11

ICS 8 / Initiator, C-Nut, Stecker, M8

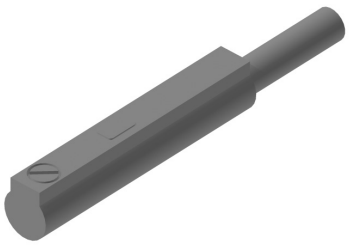

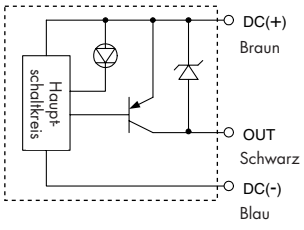

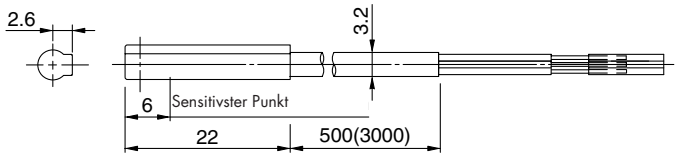

Bemerkungen:

- 3-poliger Magnetfeldsensor für die Endlagenabfrage von Kurzhubzylindern
- kompatibel zu:
  - Kurzhubzylinder KHZ
  - Sonderzylinder SZD
  - Greifzange auf Hub HUZ
  - Verschiebeeinheit HUE

Zubehör:

- Kabeldose KG 8-3

	Artikelnummer	Bezeichnung	U [V] DC	Schaltfunktion	Kabellänge [m]	Signalausgang	Gewicht [g]
	1-808-36-00	ICS 8	4,5 - 28	Schließer	0,5	PNP	14
Neu	1-808-37-00	ICS 8 NPN	4,5 - 28	Schließer	0,5	NPN	14

KK / Klemmenkasten

Bemerkungen:

- kompakter Klemmenkasten zum Anschließen von Initiatoren (max. 4 Stück) einzeln oder in Reihe (Herstellerhinweise des Sensors beachten!)

Zeichnung:

1 Verschraubungen
2 Reihenklemmen

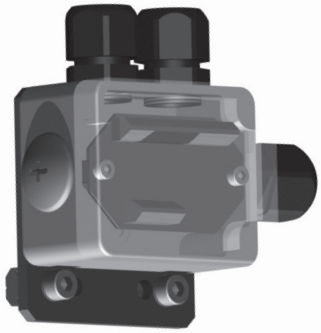

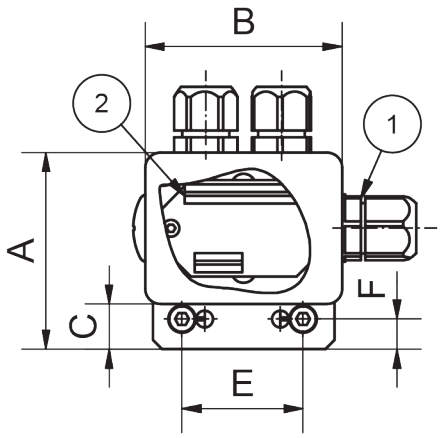

Artikelnummer	Bezeichnung	A [mm]	B [mm]	C [mm]	D [mm]	E [mm]	F [mm]	Anzahl Klemmen	Anzahl Ver-schraubungen	Gewicht [g]
1-805-20-00	KK 1	65	65	16	38,9	40	10	9	3	146

EVM / Elektroverbindung mehrfach

Bemerkungen:

- Passivverteiler
- 4-, 6-, 8-, 10- oder 12-fach
- zum Anschluss von Initiatoren oder Teilekontrollen
- mit M8 3-poligem Stecker und 10m hochflexiblem Kabel
- außer EVM 8-6-4 M8 4-polig, 6-fach mit 5 m Kabel

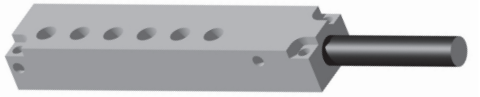

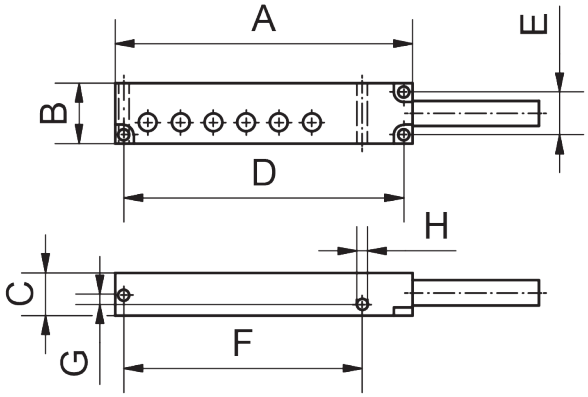

Artikelnummer	Bezeichnung	Anzahl Eingänge	3-polig	4-olig	Kabel-länge [m]	A [mm]	B [mm]	C [mm]	D [mm]	E [mm]	F [mm]	G [mm]	H [mm]	Gewicht [g]
1-808-20-00	EVM 8-4	4	x		10	92	24	17	85	17	68,5	4,1	4,3	630
1-808-22-00	EVM 8-6	6	x		10	118	24	17	111	17	94,6	4,1	4,3	785
1-808-24-00	EVM 8-8	8	x		10	144	24	17	138	17	121,5	4,1	4,3	860
1-808-26-00	EVM 8-10	10	x		10	170	24	17	163	17	146,5	4,1	4,3	945
1-808-28-00	EVM 8-12	12	x		10	196	24	17	189	17	172	4,1	4,3	1040
1-808-42-00	EVM 8-6-4	6		x	5	118	24	17	110	17	93,5	4,1	4,3	530

000 Schnellwechsel-systeme
050 Profile Nutensteine
100 Klemmstücke
115 Klemmstücke für Rohre
120 Profilverbinder
190 Zubehör-Profil
200 Vakuumsauger-Befestigungen
220 Vakuumsauger
224 Vakuumsauger – Sonder
230 Verteiler
290 Adapter Vakuumsauger
300 Greifarme
400 Greifzangen
450 Greiffinger
600 Anguss-schneidzangen
610 Schneideinsätze
700 Spezial-elemente
800 Elektronik und Sensoren
850 Pneumatik
990 Sonstiges PA-Forming

RPL / Relaisplatine (Summensignal)

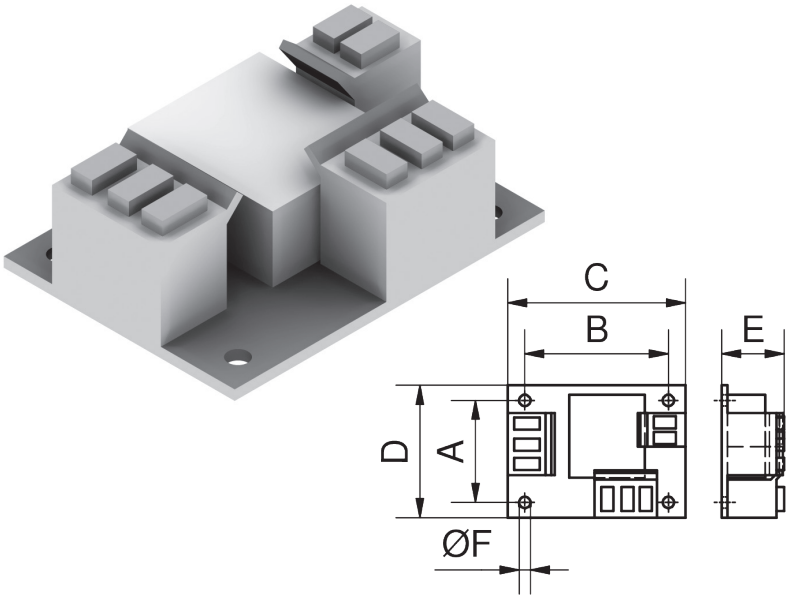

Bemerkungen:

- zum Zusammenfassen von Signalen

Artikelnummer	Bezeichnung	Anzahl Eingänge	Anzahl Ausgänge	A [mm]	B [mm]	C [mm]	D [mm]	E [mm]	F [mm]	Gewicht [g]
1-805-02-00	RPL 2	2	1	27	38	47	37	20	3	33
1-805-04-00	RPL 4	4	1	38	48	47	57	20	3	45
1-805-06-00	RPL 6	6	1	38	69	47	80	20	3	61
1-805-08-00	RPL 8	8	1	38	90	47	100	20	3	78

RPLG / Relaisplatine im Gehäuse (Summensignal)

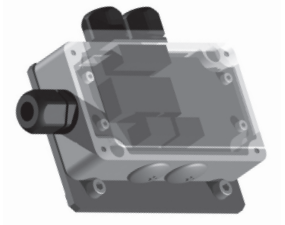

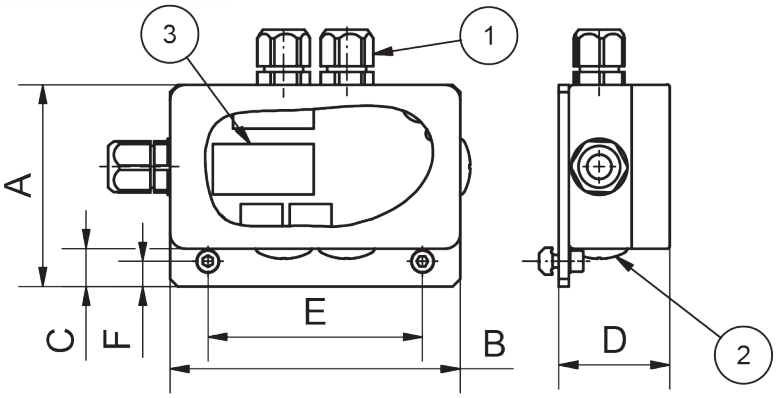

Bemerkungen:

- zum Zusammenfassen von Signalen

Zeichnung:

1 Kabeldurchführung
2 Blindstopfen
3 Relais

Artikelnummer	Bezeichnung	Anzahl Eingänge	Anzahl Kabel-durchführungen	A [mm]	B [mm]	C [mm]	D [mm]	E [mm]	F [mm]	Gewicht [g]
1-805-10-00	RPLG 2	2	3	65	65	15	40	25	10	154
1-805-12-00	RPLG 4	4	5	80	115	15	44	85	10	325
1-805-14-00	RPLG 6	6	7	80	115	15	44	85	10	340
1-805-16-00	RPLG 8	8	9	80	115	15	44	85	10	365

000 Schnellwechsel-systeme
050 Profile Nutensteine
100 Klemmstücke
115 Klemmstücke für Rohre
120 Profilverbinder
190 Zubehör-Profil
200 Vakuumsauger-Befestigungen
220 Vakuumsauger
224 Vakuumsauger – Sonder
230 Verteiler
290 Adapter Vakuumsauger
300 Greifarme
400 Greifzangen
450 Greiffinger
600 Anguss-schneidzangen
610 Schneideinsätze
700 Spezial-elemente
800 Elektronik und Sensoren
850 Pneumatik
990 Sonstiges PA-Forming

LPL / Logikplatine und LPL-G(-S) / Logikplatine mit Gehäuse

Bemerkungen:

- Logikplatine zum Zusammenfassen von Eingangssignalen als „Und-" oder „Oderfunktion (NOR-Funktion)"
- es könne bis zu 8 Eingänge und vier Ausgänge zugewiesen werden (die Programmierung ist in der beigelegten Bedienungsanleitung beschrieben)
- dabei können die Eingänge wahlweise mit +24V angesteuert (für Initiatoren mit pnp-Ausgang) oder mit 0V angesteuert werden (für Initiatoren mit npn-Ausgang)
- auch die Ausgänge können Wahlweise als pnp-Ausgang (+25V aktiv, sonst offen) oder als npn-Ausgang (0V aktiv, sonst offen) genutzt werden
- der Zustand der Ein- und Ausgänge sowie der Normalzustand der Platine werden durch LEDs angezeigt; dies ermöglicht einen permanenten Überblick über den Betriebszustand des Systems
- standardmäßig sind vier Funktionen programmiert und per DIP-Schalter wählbar:
  1. 8x1 Eingänge, Und-Funktion, 1x pnp-Ausgang
  2. 2x4 Eingänge, NOR-Funktion, 2x pnp-Ausgänge
  3. 6x1 + 2x1 Eingänge, Und-Funktion, 2x npn-Ausgänge
  4. 4x2 Eingänge, NOR-Funktion, 4x pnp-Ausgange
  5. weitere Funktionen sind auf Anfrage programmierbar und dann ebenfalls per DIP-Schalter wählbar

NEU

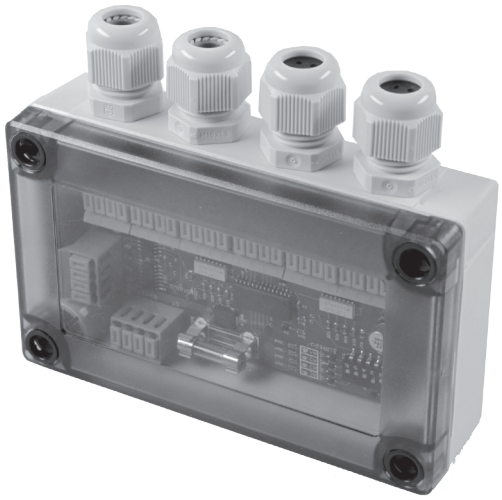

4 x M16 Kabelverschraubungen montiert

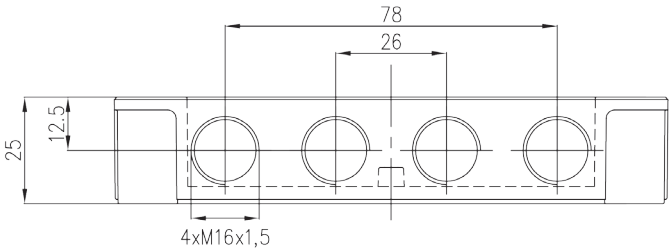

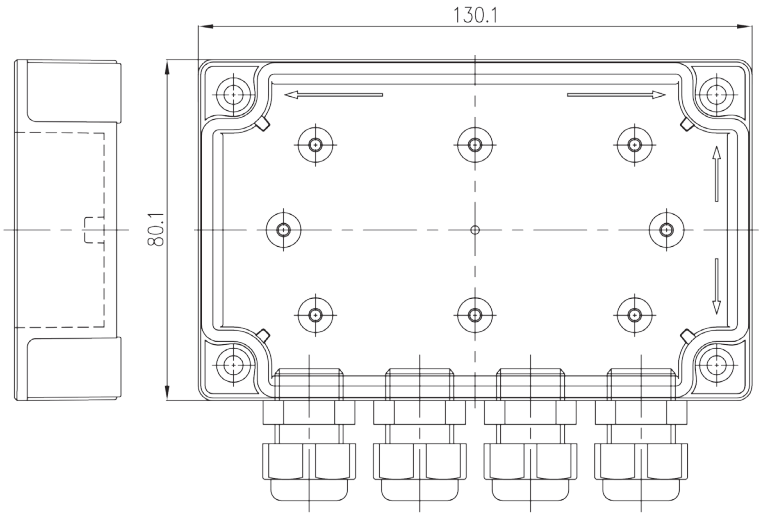

Artikelnummer	Bezeichnung	Ausführung
1-805-17-00	LPL 8	Logikplatine
1-805-18-00	LPL-G 8	Logikplatine mit Gehäuse
1-805-19-00	LPL-G-S 8	Logikplatine mit Gehäuse, Steckbar

KG / Kabeldose gerade, 3-polig / 4-polig

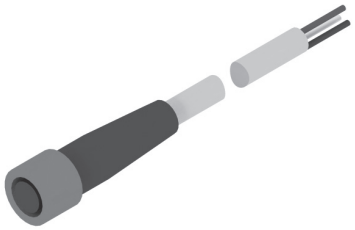

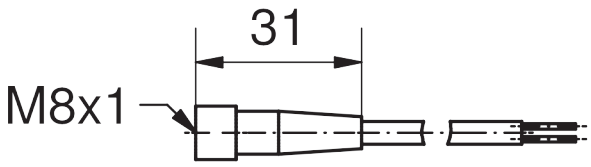

Bemerkungen:

- Anschlussstecker für:
  - Reflexionslichttaster LES 6
  - NRS 8
  - Reflexionslichttaster LRS 18
  - Magnetfeldsensor MFS
  - Magnetfeldsensor MFS T

Artikelnummer	Bezeichnung	Anzahl Adern	Überwurfmutter	kompatibel zu	Kabellänge [m]	Gewicht [g]
1-803-02-00	KG 8-4	4	M8x1	LES 6/MFS T	5	160
1-803-04-00	KG 8-3	3	M8x1	IES 8/NRS 8/MFS	5	135
1-808-06-00	KG 18-4	4	M12x1	LRS 18	5	170

KW / Kabeldose abgewinkelt (90°), 3 polig / 4 polig

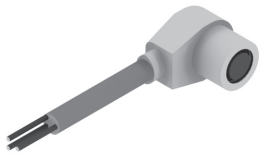

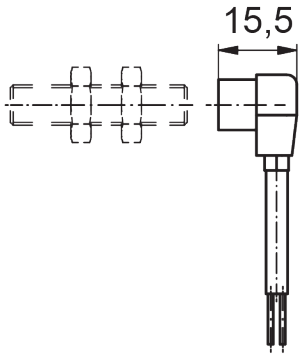

Bemerkungen:

- Anschlussstecker für:
  - Reflexionslichttaster LES 6
  - NRS 8
  - Reflexionslichttaster LRS 18
  - Magnetfeldsensor MFS
  - Magnetfeldsensor MFS T

Artikelnummer	Bezeichnung	Anzahl Adern	Überwurfmutter	kompatibel zu	Kabellänge [m]	Gewicht [g]
1-803-06-00	KW 8-3	3	M8x1	IES 8/NRS 8/MFS	5	136
1-803-07-00	KW 8-4	4	M8x1	MFS T/LES 6	5	163
1-808-08-00	KW 18-4	4	M12x1	LRS 18	5	165

VRS 8 / Steckverbindung 3-polig bzw. 4-polig (Stecker/Buchse)

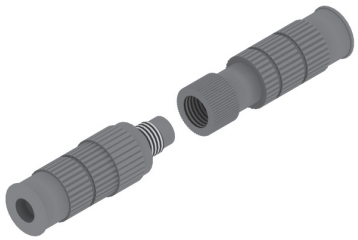

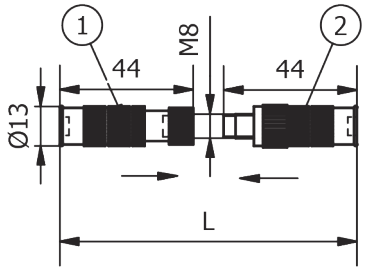

Bemerkungen:

- mit Hilfe dieser Steckverbindung können Initiatoren schnell ausgetauscht werden
- Tabelle: Maß L = Länge in montiertem Zustand

Zeichnung:

1 Buchse
2 Stecker

Artikelnummer	Bezeichnung	U [V] DC	I [A] DC	Kabelquerschnitt [mm²]	L [mm]	Gewicht [g]
1-808-10-00	VRS 8-3	24	1	0,14-1,0	82	28
1-808-11-00	VRS 8-4	24	1	0,14-1,0	82	31